Stéphane Davidts

CEILING BASE 5

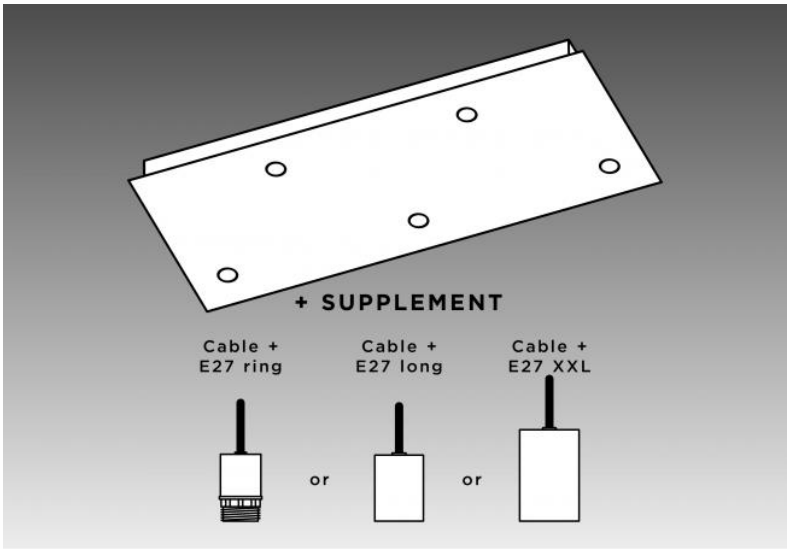

CEILING BASE 5 #

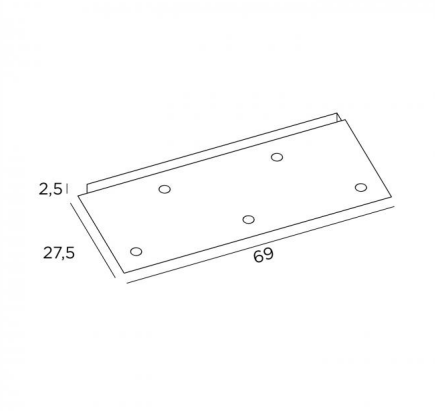

Base au plafond rectangulaire pour 5 suspensions

BASE

Plaque : 69 x 27,5cm - Cadre : 66 x 24,5 x 2,5cm

DONNÉES TECHNIQUES

En supplément, nous vous proposons les câbles avec douilles :

LES CABLES

Veuillez consulter le BON DE COMMANDE. Nous vous proposons une version standard ou avec des câbles plus longs. Les câbles sont recouverts de tissu et assortis à la couleur de la base

AVEC DOUILLES (3 modèles)

E27 RING : douille avec anneau pour fixer une structure ou un abat-jour (câblage + douille : code 6563)

E27 LONG : douille longue pour une petite ou moyenne ampoule (câblage + douille : code 6564)

E27 XXL : douille longue et large pour une ampoule de grande taille (câblage + douille : code 6565)

FINITIONS DES MÉTAUX DISPONIBLES ET CODES

01 - Blanc structuré - 7050 001

02 - Noir structuré - 7050 002

25 - Laiton satiné - 7050 025

29 - Bronze griffé - 7050 029